Atlas-Holzverbinder

Atlas-Holzverbinder

Die **Knotenverbindung** zum Einhängen

aus Aluminium gefertigt

Europ. Techn. Zulassung
European Technical Approval
ETA-12/0068

Die einzige Knotenverbindung die komplett vorgefertigt werden kann und somit eine rasche und einfache Verbindung bauseits, ähnlich einem herkömmlichen Einhängeverbinder, ermöglicht!

Der ***Atlas-Holzverbinder*** wird in fast allen Bereichen des Holzbaus, unabhängig von der Faserrichtung der Hölzer, eingesetzt und erspart dem Anwender eine Fülle weiterer Verbindungsmittel.

Einzigartig dabei ist, dass in den ***Atlas-Holzverbinder*** von oben eine Fixierschraube eingedreht wird, und somit die Bauteile gegeneinander verspannt werden können. Weiterhin besteht der ***Atlas*** aus zwei baugleichen Teilen, die zwangsfrei und reibungslos ineinandergeschoben werden können und somit einen wesentlichen Vorteil in der Montage bieten.

Die eingesetzte Fixierschraube fügt diese beiden Teile des ***Atlas-Holzverbinders*** zu einer Knotenverbindung zusammen und stellt gleichzeitig die Sicherung gegen unbeabsichtigtes Lösen des Verbinders dar.
Die so erstellte Verbindung ist in vier Richtungen mit hohen, geprüften Werten statisch belastbar.
Der Einbau kann sowohl sichtbar (für Schattennut-Anschlüsse) als auch nicht sichtbar (eingefräst) ausgeführt werden.

Für eine störungsfreie Montage sind alle Systemschrauben und der passende DuoBit samt Montageanleitung jeder Systemverpackung beigepackt.

Anwendungen

Nebenträger – Stütze

Riegelkonstruktion

Fassade

Europ. Techn. Zulassung
European Technical Approval
ETA-12/0068

Für Ihre und unsere Sicherheit ist der Atlas-Holzverbinder geprüft und zur Erteilung der europäischen technischen Zulassung angemeldet. Damit diese hohe Qualität immer sichergestellt bleibt, sind laufende Produktionskontrollen Standard.

Für fast alle Bereiche des Holzbaus, unabhängig von der Faserrichtung der Hölzer, also vertikal wie horizontal einsetzbar! Neben-Hauptträger, Nebenträger-Stütze, Riegelkonstruktion, Hallenbau, Fassadenbau,Wintergartenbau, Balkonbau...

Die Knotenverbindung des Atlas-Holzverbinders ist in vier Richtungen mit hohen geprüften statischen Werten zu belasten und stellt gleichzeitig die Sicherung gegen unbeabsichtigtes Lösen des Verbinders dar.

Montage

Den Anschlag der Fräs- und Montagelehre einfach auf die gewünschte Größe des ***Atlas-Holzverbinders*** einstellen, die Fräs- und Montagelehre auflegen, fixieren und mit dem entsprechendem Nutfräser die Taschenfräsung herstellen.

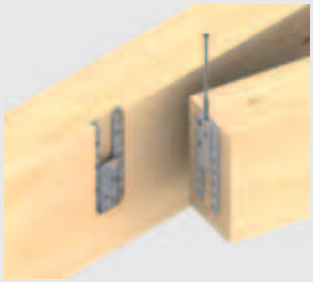

Anschließend wird der ***Atlas*** in die Ausfräsung eingesetzt und mit den mitgelieferten Systemschrauben befestigt. Am anzuschließenden Bauteil wird dann die Fräs- und Montagelehre in derselben Einstellung wie zuvor aufgelegt und der baugleiche zweite Teil des ***Atlas-Holzverbinders*** verschraubt.
Die Vormontage ist beendet und das anzuschließende Bauteil wird eingehängt.

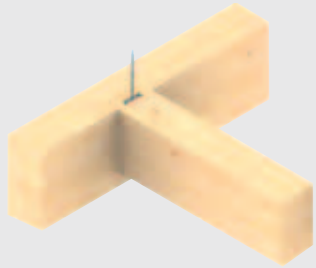

Abschließend wird die Fixierschraube in den ***Atlas*** gesetzt.
Hierdurch wird der ***Atlas-Holzverbinder***, falls nötig, zusammengezogen und die Lagesicherung der Knotenverbindung gewährleistet.

FERTIG!

Der Einbau kann sowohl sichtbar (für Schattennut-Anschlüsse) als auch nicht sichtbar (eingefräst) ausgeführt werden.

Im obigen Montagebeispiel ist der nicht sichtbare Einbau dargestellt. Beim sichtbaren Einbau entfällt die Ausfräsung und die Fräs- und Montagelehre wird nur als Montagelehre verwendet.

Technische Information

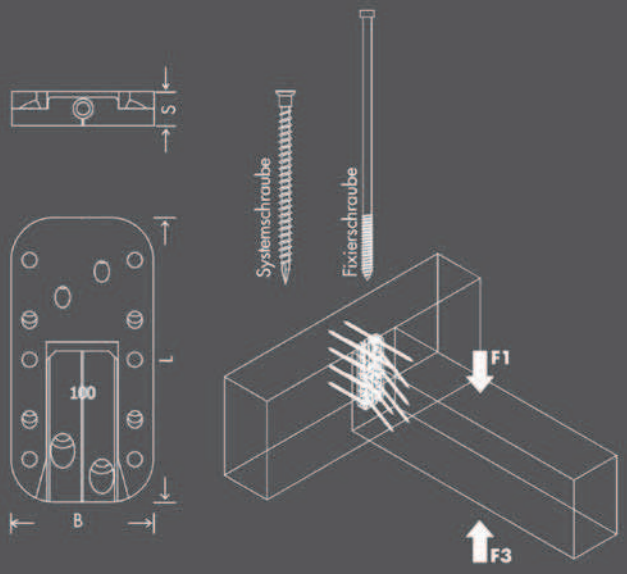

Die Verbindung mit dem Atlas-Holzverbinder ist in vier Richtungen mit hohen, geprüften Werten statisch belastbar.

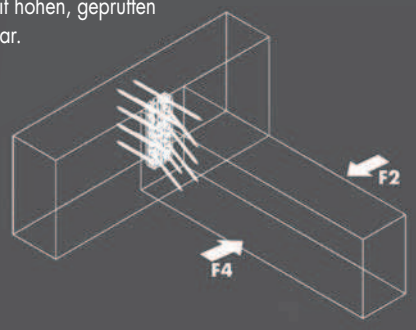

Atlas-Holzverbinder

Europ. Techn. Zulassung
ETA-12/0068

Technische Information

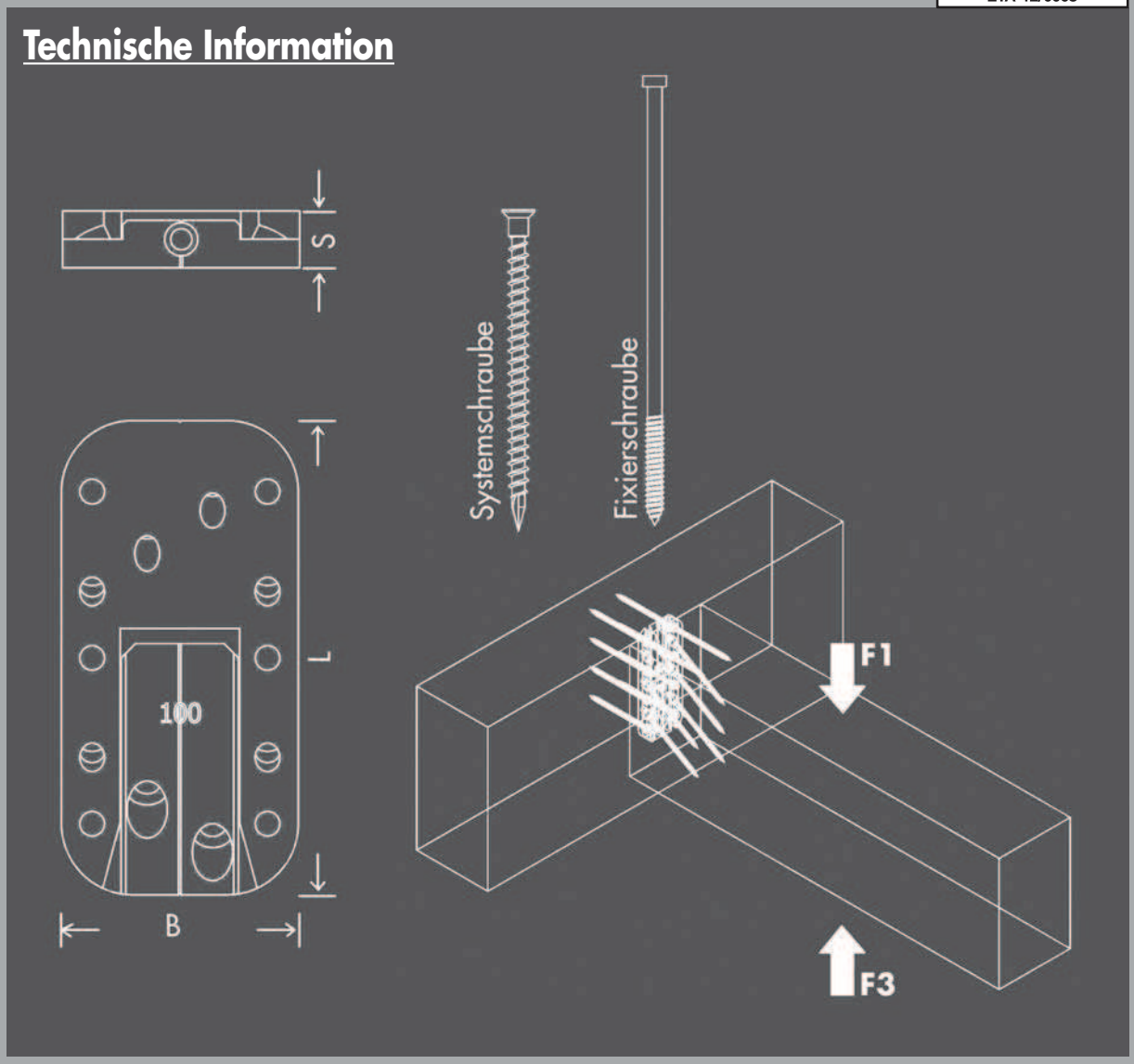

	Atlas zul. Wert	Nebenträger min. Breite	min. Höhe	Einwirkung **F1** Einwirkung **F3** char. Wert der Tragfähigkeit R_k a)		Einwirkung **F2** und **F4** char. Wert der Tragfähigkeit R_k a)
Art.-Nr.	Type	mm	mm	kN	kN	kN
30036	70	50	80	6,80	2,00	4,40
30056	100	80	115	17,40	8,56	10,60
30076	135	80	150	26,70	8,56	15,00
30096	170	80	185	33,40	8,56	16,00
30116	200	100	200	43,00	19,15	22,70

Bemessung nach ETA-12/0068. Rohdichte ρ_k= 350 kg/m³. Alle angegebenen mechanischen Werte sind in Abhängigkeit von den gemachten Annahmen zu betrachten und stellen Bemessungsbeispiele dar. Alle Werte sind errechnete Mindestwerte und gelten vorbehaltlich Satz- und Druckfehlern.
a) Die charakteristischen Werte der Tragfähigkeit R_k sind nicht mit der max. möglichen Einwirkung (der max. Kraft) gleichzusetzen. Charakteristische Werte der Tragfähigkeit R_k sind bezüglich Nutzungsklasse und Klasse der Lasteinwirkungsdauer auf Bemessungswerte R_d hin abzumindern: $R_d = R_k \times k_{mod} / \gamma_M$. Die Bemessungswerte der Tragfähigkeit R_d sind den Bemessungswerten der Einwirkungen Ed gegenüberzustellen ($R_d \geq E_d$).
Beispiel: Charakteristischer Wert für ständige Einwirkung (Eigenlast) G_k= 2,00 kN und veränderliche Einwirkung (z.B. Schneelast) Q_k= 3,00 kN. k_{mod}= 0,9. γ_M= 1,3.
→ Bemessungswert der Einwirkung E_d= 2,00 · 1,35 + 3,00 · 1,5= 7,20 kN. Tragfähigkeit der Verbindung gilt als nachgewiesen, wenn $R_d \geq E_d$. → min $R_k = R_d \cdot \gamma_M / k_{mod}$ D.h., der charakteristische Mindestwert der Tragfähigkeit bemisst sich zu: min $R_k = R_d \cdot \gamma_M / k_{mod}$ → R_k= 7,20 kN · 1,3/0,9= 10,40 kN → Abgleich mit Tabellenwerten.

Achtung: Hierbei handelt es sich um Planungshilfen.
Projekte sind ausschließlich durch autorisierte Personen zu bemessen.

Europ. Techn. Zulassung
ETA-12/0068

Technische Information

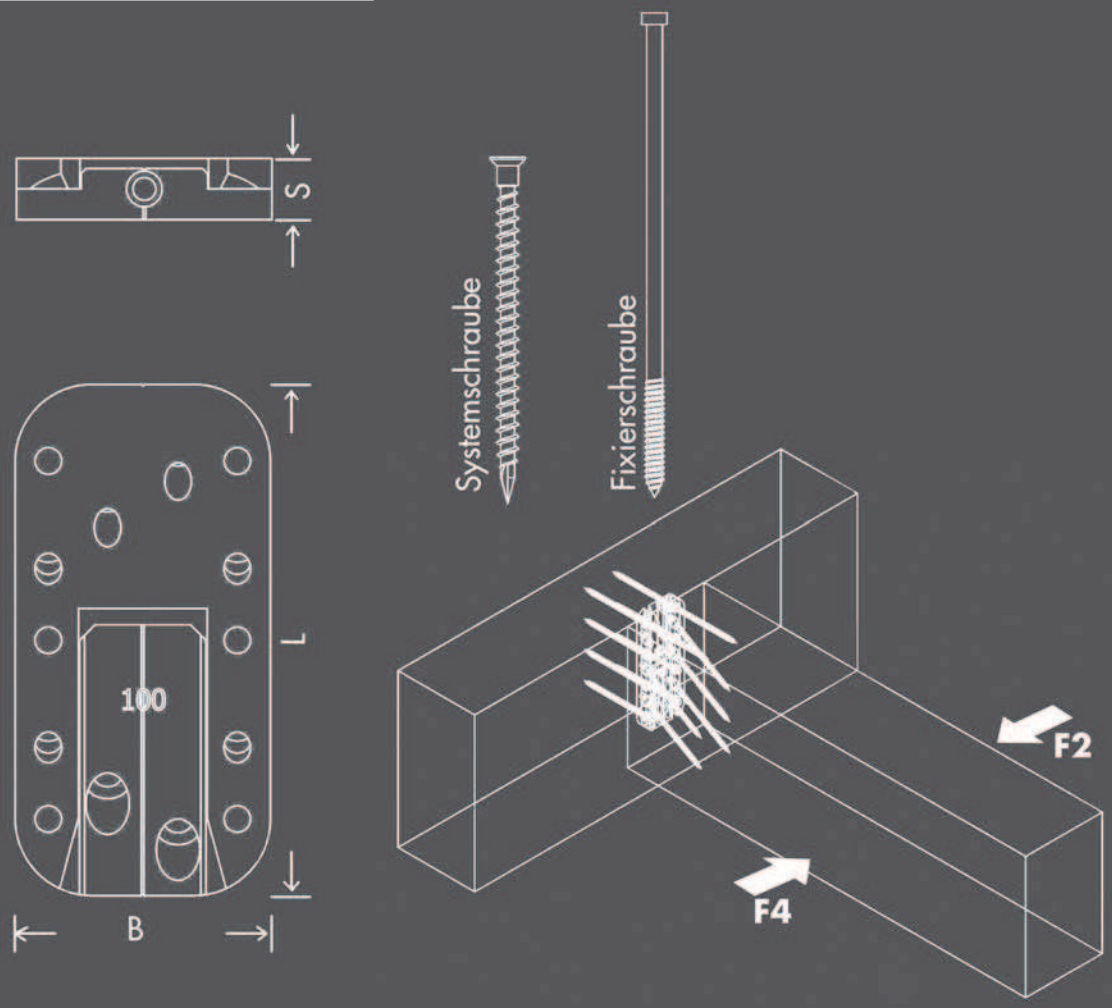

	Atlas zul. Wert	Nebenträger min. Breite	min. Höhe	Einwirkung **F1** Einwirkung **F3** char. Wert der Tragfähigkeit R_k a)		Einwirkung **F2** und **F4** char. Wert der Tragfähigkeit R_k a)
Art.-Nr.	Type	mm	mm	kN	kN	kN
30036	70	50	80	6,80	2,00	4,40
30056	100	80	115	17,40	8,56	10,60
30076	135	80	150	26,70	8,56	15,00
30096	170	80	185	33,40	8,56	16,00
30116	200	100	200	43,00	19,15	22,70

Bemessung nach ETA-12/0068. Rohdichte ρ_k= 350 kg/m³. Alle angegebenen mechanischen Werte sind in Abhängigkeit von den gemachten Annahmen zu betrachten und stellen Bemessungsbeispiele dar. Alle Werte sind errechnete Mindestwerte und gelten vorbehaltlich Satz- und Druckfehlern.
a) Die charakteristischen Werte der Tragfähigkeit R_k sind nicht mit der max. möglichen Einwirkung (der max. Kraft) gleichzusetzen. Charakteristische Werte der Tragfähigkeit R_k sind bezüglich Nutzungsklasse und Klasse der Lasteinwirkungsdauer auf Bemessungswerte R_d hin abzumindern: $R_d = R_k \times k_{mod} / \gamma_M$. Die Bemessungswerte der Tragfähigkeit R_d sind den Bemessungswerten der Einwirkungen Ed gegenüberzustellen ($R_d \geq E_d$).
Beispiel: Charakteristischer Wert für ständige Einwirkung (Eigenlast) G_k= 2,00 kN und veränderliche Einwirkung (z.B. Schneelast) Q_k= 3,00 kN. k_{mod}= 0,9. γ_M= 1,3.
→ Bemessungswert der Einwirkung E_d= 2,00 · 1,35 + 3,00 · 1,5= 7,20 kN. Tragfähigkeit der Verbindung gilt als nachgewiesen, wenn $R_d \geq E_d$. → min $R_k = R_d \cdot \gamma_M / k_{mod}$ D.h., der charakteristische Mindestwert der Tragfähigkeit bemisst sich zu: min $R_k = R_d \cdot \gamma_M / k_{mod}$ → R_k= 7,20 kN · 1,3/0,9= 10,40 kN → Abgleich mit Tabellenwerten.

Achtung: Hierbei handelt es sich um Planungshilfen.
Projekte sind ausschließlich durch autorisierte Personen zu bemessen.

Atlas-Holzverbinder

Atlas-Holzverbinder

Art.-Nr.	Bezeichnung	VPE	im Lieferumfang enthalten
30036	Atlas HF 70	20 (= 10 Verbinder)	120 St. Vollgew.schrauben TX15 4,0 x 60 mm, blau verzinkt 10 St. Fixierschrauben TX15 4,2 x 50 mm, blau verzinkt 1 x Montageanleitung; 1 St. DUO-Bit TX15
30056	Atlas HF 100	20 (= 10 Verbinder)	160 St. Vollgew.schrauben TX20 5,0 x 80 mm, blau verzinkt 10 St. Fixierschrauben TX20 4,8 x 80 mm, blau verzinkt 1 x Montageanleitung; 1 St. DUO-Bit TX20
30076	Atlas HF 135	20 (= 10 Verbinder)	220 St. Vollgew.schrauben TX20 5,0 x 80 mm, blau verzinkt 10 St. Fixierschrauben TX20 4,8 x 120 mm, blau verzinkt 1 x Montageanleitung; 1 St. DUO-Bit TX20
30096	Atlas HF 170	20 (= 10 Verbinder)	280 St. Vollgew.schrauben TX20 5,0 x 80 mm, blau verzinkt 10 St. Fixierschrauben TX20 4,8 x 120 mm, blau verzinkt 1 x Montageanleitung; 1 St. DUO-Bit TX20
30116	Atlas HF 200	12 (= 6 Verbinder)	144 St. Vollgew.schrauben TX25 6,0 x 100 mm, blau verzinkt 6 St. Fixierschrauben TX25 6,3 x 180 mm, blau verzinkt 1 x Montageanleitung; 1 St. DUO-Bit TX25

Schablonen-Set

Art.-Nr.	Bezeichnung	für	im Lieferumfang enthalten
29606	Schablonen-Set HFSS 70	**Atlas HF 70**	1 St. Fräs- und Montagelehre mit Anschlag HFS 70 1 St. Fräser mit Anlaufring HFF 70 4 St. Vollgew.schrauben TX15 4,0 x 60 mm, blau verzinkt 2 St. Inbusschrauben M5 x 16 mm, 1 St. Inbusschlüssel 4 mm 1x Montageanleitung
29161	Schablonen-Set HFSS 100	**Atlas HF 100** **Atlas HF 135** **Atlas HF 170**	1 St. Fräs- und Montagelehre mit Anschlag HFS 100 1 St. Fräser mit Anlaufring HFF 100 4 St. Vollgew.schrauben TX20 5,0 x 40 mm, blau verzinkt 2 St. Inbusschrauben M5 x 16 mm, 1 St. Inbusschlüssel 4 mm 1x Montageanleitung
29626	Schablonen-Set HFSS 200	**Atlas HF 200**	1 St. Fräs- und Montagelehre mit Anschlag HFS 200 1 St. Fräser mit Anlaufring HFF 200 4 St. Vollgew.schrauben TX25 6,0 x 60 mm, blau verzinkt 2 St. Inbusschrauben M5 x 16 mm, 1 St. Inbusschlüssel 4 mm 1x Montageanleitung

Schablone

Art.-Nr.	Bezeichnung	VPE
29646	Schablone HF 70	Stück
29656	Schablone HF 100	Stück
29666	Schablone HF 200	Stück

Fräser

Art.-Nr.	Bezeichnung	VPE
29676	Fräser HFF 70	Stück
29686	Fräser HFF 100	Stück
29696	Fräser HFF 200	Stück

Europ. Techn. Zulassung
European Technical Approval
ETA-12/0068

Atlas Fräs- und Montagelehre

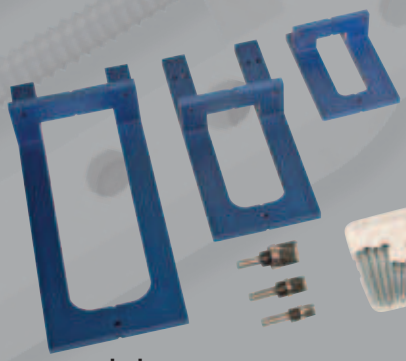

Atlas Schablonen-Set im praktischem Kunststoff-Tragekoffer

Die Fräs- und Montagelehre für die einfache, schnelle und sichere Montage des Atlas-Holzverbinders.

Inhalt:
3 Fräs- und Montagelehren in verschiedenen Größen
3 Hartmetall-Nutfräser in verschiedenen Größen
Schrauben-Set für die Befestigung der Fräs- und Montagelehre