Alu-Terrassen-Tragsystem

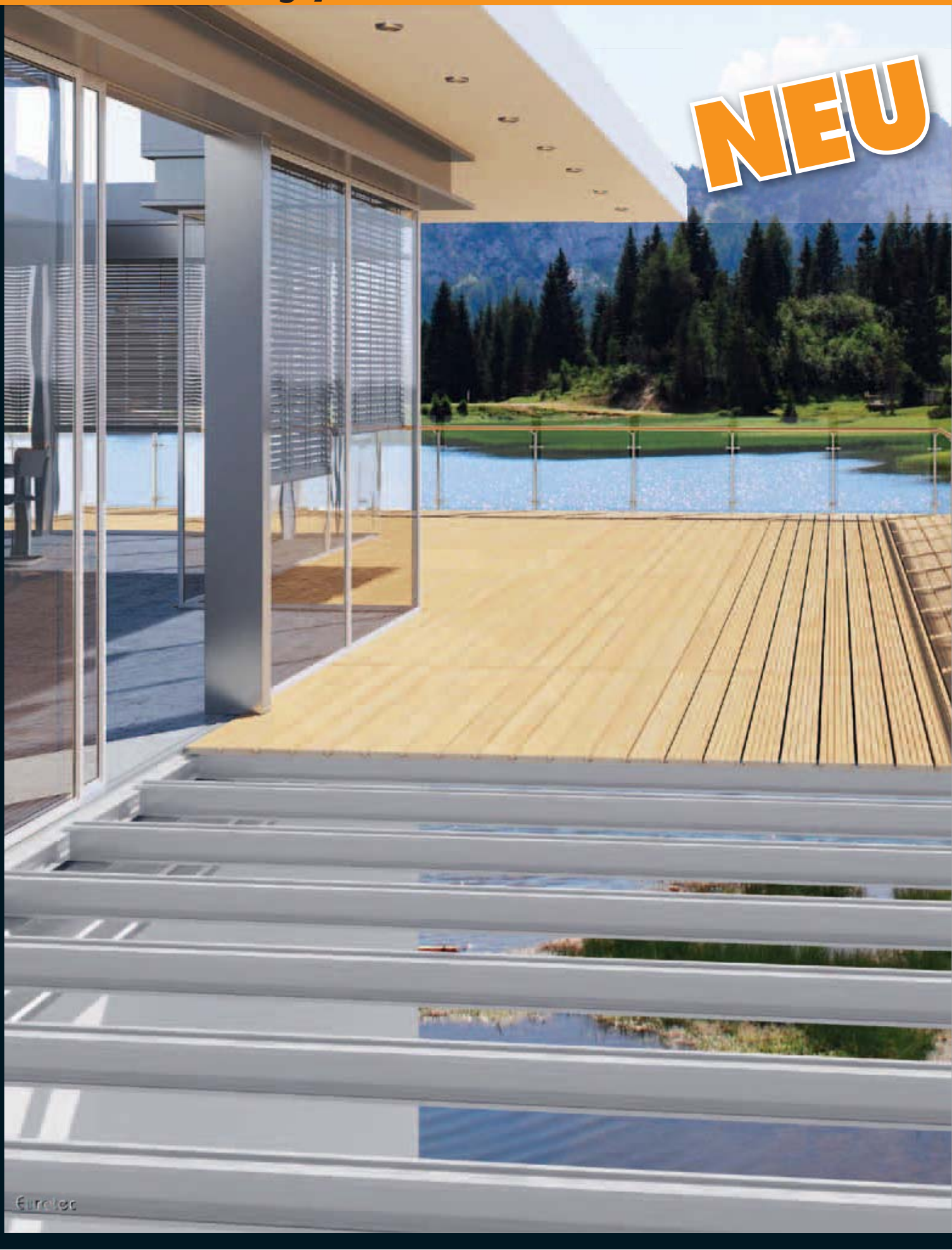

TERRASSEN-TRAGSYSTEM

Für die Überbrückung hoher Spannweiten

Ein System, viele Vorteile:

- hohe Tragfähigkeit
- große Stützweiten
- hohe Formstabilität und Ebenheit
- geringes Eigengewicht
- hohe Flexibilität
- hohe Dauerhaftigkeit
- schöne Optik,
  sauberer geschlossener Rahmen
- Materialersparnis

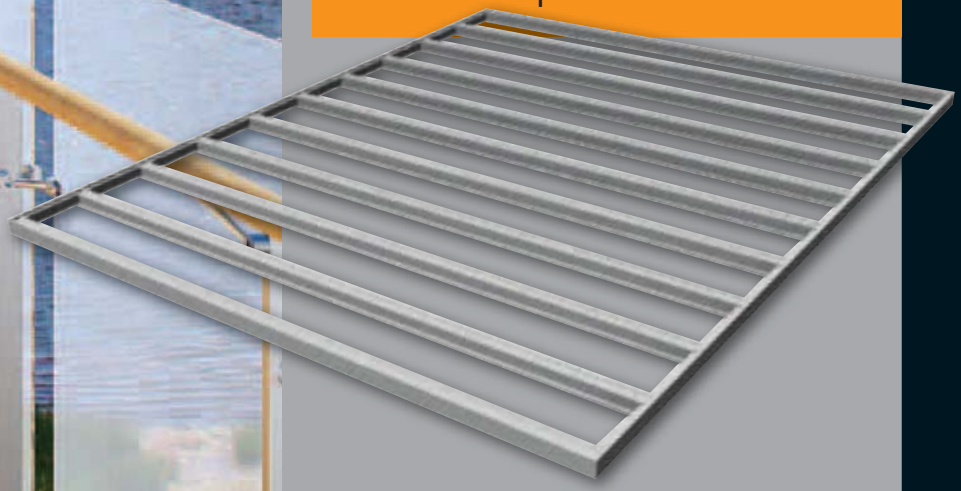

Bei dem neuen Terrassen-Tragsystem handelt es sich um eine Aluminium-Unterkonstruktion, die je nach gewünschter Nutzlast, Spannweiten von bis zu 3 m zulässt.
Das Tragsystem kann dabei flexibel auf die unterschiedlichsten Bedürfnisse zugeschnitten werden.
Das Tragsystem wird vornehmlich bei bodennahen Terrassen eingesetzt, bei denen nur wenige Unterstützungslager gesetzt werden. Aufgeständerte Terrassen, tragende Balkone und bodennahe auskragende Terrassen gehören außerdem noch zu dem flexiblen Einsatz des Systems.

Das Terrassen-Tragesystem besteht aus 3 Bauteilen, die zu einem tragfähigen und geschlossen Rahmen zusammengefügt werden.

Alu-Terrassen-Tragsystem

3 Systemteile für eine ganze Terrassenunterkonstruktion:

1 Tragprofil – T1

Art.-Nr.	Abmessung	Material	VPE
954671	100x80x4000 mm	Aluminium EN-AW 6063-T66	10

Schnittführung an den Profilenden

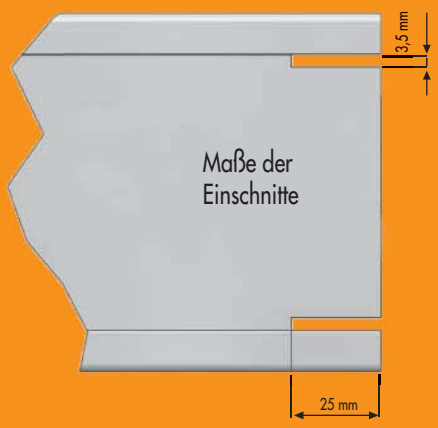

2 Randprofil – T2

Art.-Nr.	Abmessung	Material	VPE
954672	100x50x4000 mm	Aluminium EN-AW 6063-T66	10

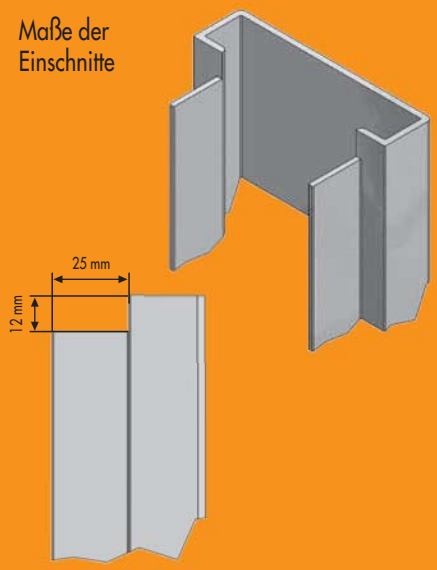

3 Blendprofil – T3

Art.-Nr.	Abmessung	Material	VPE
954673	100x35x4000 mm	Aluminium EN-AW 6063-T66	10

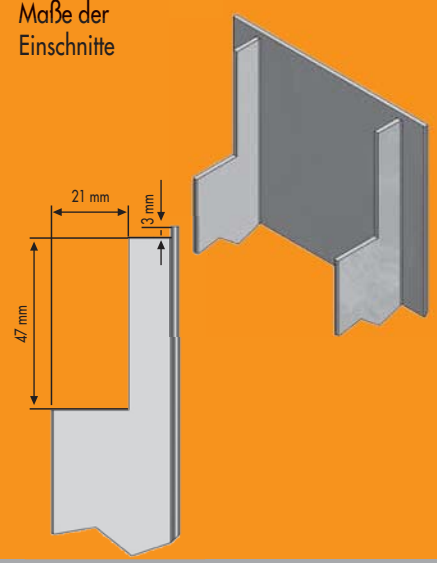

Einfach einschneiden, zusammenstecken und verschrauben!

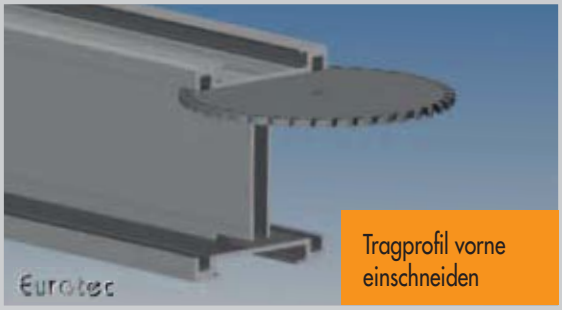

Tragprofil vorne einschneiden

Randprofil einstecken und mit Bighty-Schrauben befestigen

Sauberes, tragfähiges Ergebnis

BIGHTY-Bohrschraube,

Edelstahl gehärtet

Für die Befestigung von Holz an Stahl oder Stahl an Stahl. Sonderbeschichtet. Nichtrostender Stahl nach DIN 10088, Dichtscheibe A2 und EPDM.
Bohrleistung: 5 mm.

Art.-Nr.	Abmessung	Schlüsselweite	Ø Dichtscheibe	VPE
945666	5,5 x 25 mm	SW 8	Ø 16 mm	500

Übersicht Tragfähigkeit – Terrassen Tragsystem

Lagerungsart	Nutzlast kN/m²	Achsabstand e [mm] der Tragprofile -T1 untereinander b)						
		300	350	400	450	500	550	600
Einfeldträger L	2,0	3000	2750	2750	2500	2500	2500	2500
	4,0c)	2500	2250	2250	2000	2000	2000	2000
	5,0c)	2250	2000	2000	2000	1750	1750	1750
Zweifeldträger L[mm]	2,0	3000	3000	3000	3000	3000	2750	2750
	4,0c)	2750	2500	2500	2500	2250	2250	2250
	5,0c)	2500	2500	2250	2250	2250	2000	2000
Einfeldkragträger L[mm]/Lk[mm]	2,0	3000/1000	3000/1000	3000/1000	3000/1000	2500/1000	2000/1000	1750/1000
	4,0c)	1750/1000	1500/ 750	1500/ 750	1500/ 750	1500/ 750	1500/ 750	1500/ 750
	5,0c)	1500/ 750	1500/ 750	1500/ 750	1500/ 750	1500/ 750	1500/ 750	1250/ 750

a) Max. Auflagerabstände (L) bei Auflagern mit „direkter Lagerung" bei Nutzlasten von 2, 4 und 5 kN/m², bei einer mittleren Dielenstäke von 25 mm und einer Dielenwichte von 7 kN/m³.
b) Bei der Verwendung von WPC-Dielen darf der Achsabstand e der Profile untereinander 400 mm nicht überschreiten!
c) Nutzlasten nach DIN 1055-3:2006; Dachterrassen= 4 kN/m², Terrassen im öffentlichen Raum= 5 kN/m².

Hinweis: Diese Tabelle gibt nur eine Übersicht über die Tragfähigkeit.
Die Hinweise zur Tragfähigkeit in der technischen Information sind zu beachten!

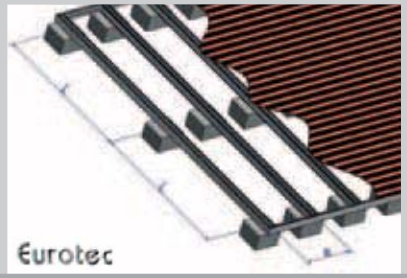

Aluminium-Systemprofil

Das Aluminium-Systemprofil ist die Alternative zur Terrassenunterkonstruktion aus Holz.

- Im Gegensatz zu Holzunterkonstruktionen ist das Profil formstabil. Klimabedingte Verwerfungen, Risse usw. wie sie beim Baustoff Holz naturgemäß auftreten, entfallen.
- Das Systemprofil ist immer gerade. Unterkonstruktionshölzer hingegen können in Längsrichtung Krümmungen aufweisen und müssen daher oft quer ausgesteift werden, um eine gerade Schraubenlinie herstellen zu können.
- Durch die spezielle Form des Profils können Terrassenbeläge sowohl direkt als auch indirekt verschraubt werden.
  Bei der direkten Verschraubung sorgt der abgesetzte Steg dafür, dass die Schraube Raum hat, sich zu bewegen, ohne abgeschert zu werden.
- Das Systemprofil kann natürlich auch direkt auf die Terrassenunterleger **Rolfi** aufgelagert werden.

sichtbare Verschraubung

direkte Befestigung

nicht sichtbare Verschraubung

indirekte Befestigung mittels Terrassengleiter

Beispiel für die Befestigung von Alu-Profilverbinder

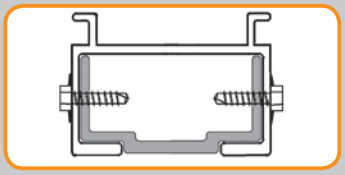

Formstabil, gerade und tragfähig

Alu-Systemprofil

Art.-Nr.	Abmessung	Material	VPE
945545	40 x 60 x 4000 mm	Aluminium	10

a) Höhe x Breite x Profillänge
b) W_x, W_y = Widerstandsmoment; I_x, I_y = Flächenträgheitsmoment

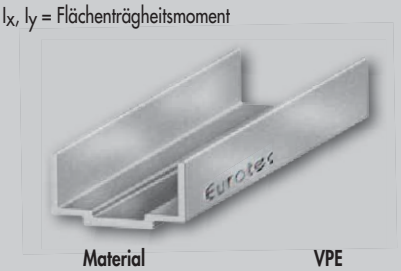

Alu-Systemprofil-Verbinder

Art.-Nr.	Abmessung	Material	VPE
945878	24 x 55 x 200 mm	Aluminium	10

a) Höhe x Breite x Profillänge
b) W_x, W_y = Widerstandsmoment; I_x, I_y = Flächenträgheitsmoment

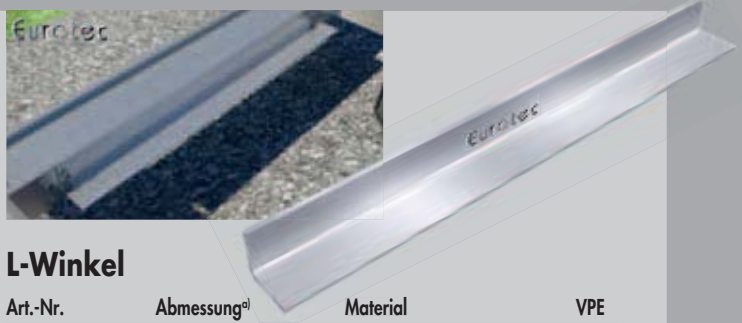

L-Winkel

Art.-Nr.	Abmessung[a)]	Material	VPE
975598	30 x 30 x 1000 mm	Stahl feuerverzinkt	10

a) Höhe x Breite x Profillänge
*inkl. 40 Schrauben

Eckverbinder

Art.-Nr.	Abmessung[a)]	Material	VPE
975597-10	40 x 55 mm	Stahl feuerverzinkt	10*
975597-200	40 x 55 mm	Stahl feuerverzinkt	200**

a) Höhe x Profillänge
*inkl. 40 Schrauben
** inkl. 800 Schrauben

Verarbeitungs-Informationen finden Sie unter www.e-u-r-o-tec.de

Spannweiten für Alu-Systemprofile in mm

Max. Spannweiten Alu-Systemprofil in mm[a)]							
Nutzlast	**Abstand der Profile in mm[b)]**						
kN/m²	300	350	400	450	500	550	600
2,0	1000	950	900	850	850	800	800
4,0[c)]	800	750	700	700	650	650	600
5,0[c)]	750	700	650	650	600	600	550

a) Angabe der max. Spannweite bei der die Durchbiegung des Profils L/600 nicht überschreitet.
b) Bsp.: Abstand der Profile untereinander= 550 mm; Nutzlast= 2,0 kN/m² → max. Spannweite des Profils= 800 mm.
c) Nutzlasten nach DIN 1055-3:2006; Dachterrassen= 4 kN/m², Terrassen im öffentlichen Raum= 5 kN/m²

Profilbohrschraube Für die direkte Befestigung von Terrassendielen auf dem Alu-Systemprofil und der Alu-Funktionsleiste.

Profilbohrschraube,
Edelstahl gehärtet

Art.-Nr.	Abmessung	Antrieb	Dielenstärke	VPE
905559	5,5 x 46 mm	TX25 ●	21 - 25 mm	200
905562	5,5 x 51 mm	TX25 ●	26 - 30 mm	200
905560	5,5 x 61 mm	TX25 ●	36 - 40 mm	200

- bedingt rostbeständig, nicht säurefest
- 10 Jahre Erfahrung ohne Korrosionsprobleme bei geeigneten Hölzern
- nicht geeignet für stark gerbstoffhaltige Hölzer wie Cumarú, Eiche, Merbau, Robinie etc.
- nicht geeignet für chlorhaltige Atmosphären
- nichtrostender Stahl nach DIN 10088

Profilbohrschraube,
A4

Art.-Nr.	Abmessung	Antrieb	VPE
905563	5,5 x 46 mm	TX25 ●	200
905564	5,5 x 51 mm	TX25 ●	200
905565	5,5 x 61 mm	TX25 ●	200

- rostbeständig und bedingt säurebeständig
- geeignet für gerbstoffhaltige Hölzer und salzhaltige Atmosphären
- nicht geeignet für die Verwendung in Hallenschwimmbädern

EDELSTAHL Rost frei®

Aluminium-Funktionsleiste Die Unterkonstruktion für Holzterrassen mit niedriger Aufbauhöhe

- sehr geringe Aufbauhöhe, z.B. Profilhöhe 29 mm + Diele 24 mm = 53 mm
- Trittschalldämmung durch im Profil eingefasstes Kunststoffgranulat
- Aluminium rostet nicht und ist extrem witterungsbeständig

Die Alu-Funktionsleiste eignet sich hervorragend für den Bau von Holzterrassen die nicht hoch aufgebaut werden können, z.B. Überbauung von Steinterrassen, auf Balkonen und Dachterrassen.

Aluminium-Funktionsleiste

Art.-Nr.	Abmessung[a)]	Material	VPE
945510	34 x 29 x 1750 mm	EN AW 6060 T66	10

a) Breite x Höhe x Profillänge
Für die direkte Befestigung von Terrassendielen von 21 - 25 mm Stärke siehe Profilbohrschraube.